LETO 11, 11.5 Wet

CANOPY WITH HANG STRAIGHT SOLID STEM

Overview

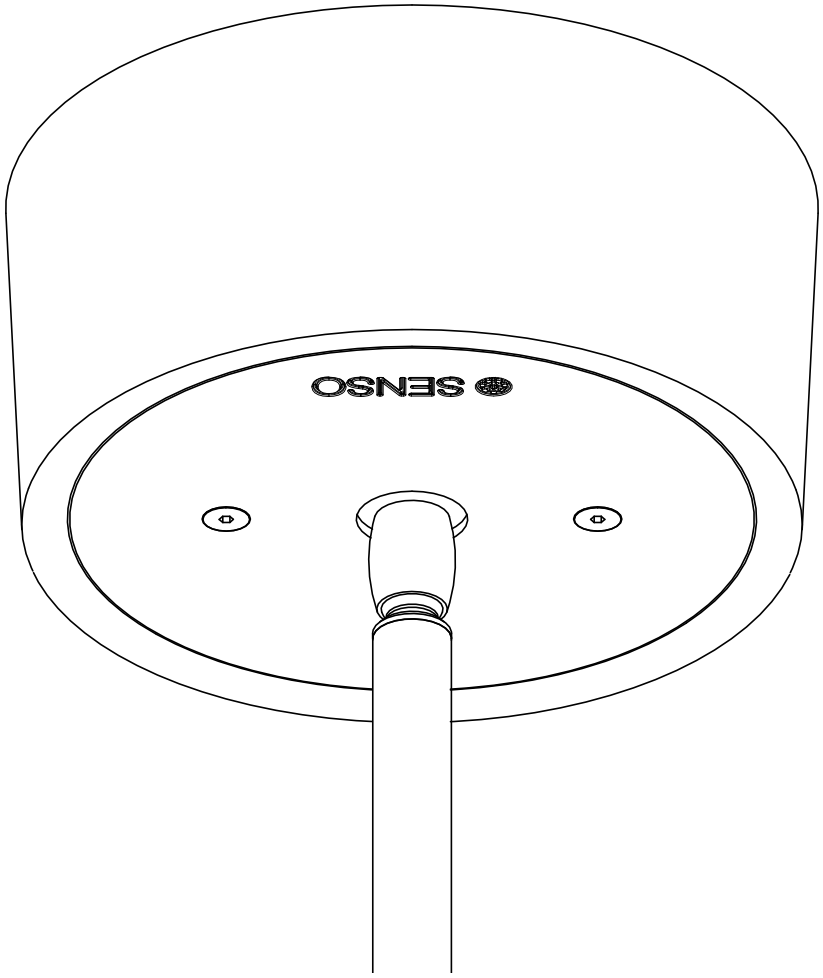

Read and follow these instructions before installing or maintaining this product

- This product is suitable for **DAMP OR WET LOCATIONS**
- Make sure this product is **NOT** on the same circuit as inductive loads, (e.g. fluorescent bulbs, discharge bulbs, ventilation fans, etc...)
- Allow air to flow freely around the fixture
- Do not switch on line voltage until all wiring is complete
- Incorrect wiring will result in irreparable damage to LED and power supply
- This product should only be installed by a licensed electrician

Veuillez lire et suivre ces instructions avant l'installation ou l'entretien de ce produit

- *Ce produit convient pour une installation **DANS UN ENDROIT HUMIDE ET MOUILLÉ***
- *Assurer vous que des charges inductives ne se retrouvent pas sur le même circuit que ce produit, (i.e. fluorescent, ampoules à décharge, ventilateurs, etc...)*
- *Permettre à l'air de circuler librement autour du luminaire*
- *Compléter les branchements avant de mettre sous tension*
- *Un branchement incorrect créerait des dommages irréparables à l'alimentation et au DEL*
- *Ce produit devrait être uniquement installé par un électricien qualifié*

Warranty

- This product must be installed in accordance with all applicable installation codes and ordinance
- Limited five (5) years warranty
- Warranty is void in the eventuality of unauthorized modifications and/or improper use

Garantie

- *Ce produit doit être installé conformément au code d'installation et autres normes applicables*
- *Garantie limitée de cinq (5) ans*
- *La garantie est non valide advenant une modification non autorisée ou un usage non approprié*

PROUD MEMBER OF IALD LIRC MADE IN CANADA

403-216-7043 | info@sensolighting.com

LETO 11, 11.5 Wet

Installation

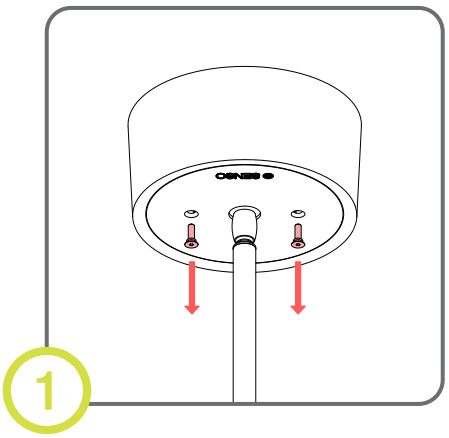

Remove screws from canopy.

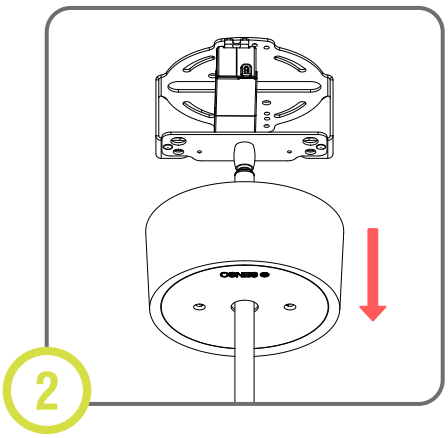

Slide canopy down stem. Be careful not to scratch stem.

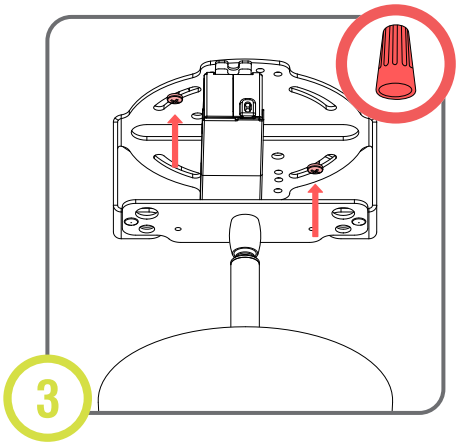

Attach bracket to junction box. Make electrical connection.

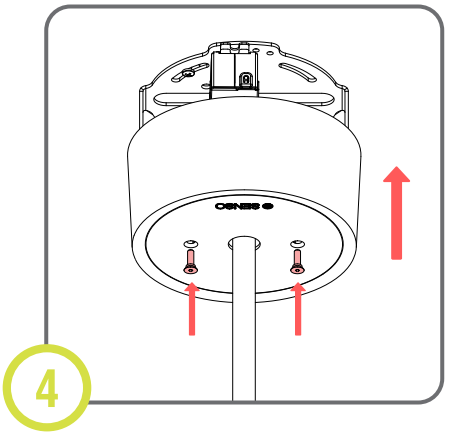

Slide canopy up to bracket and secure in place with screws.

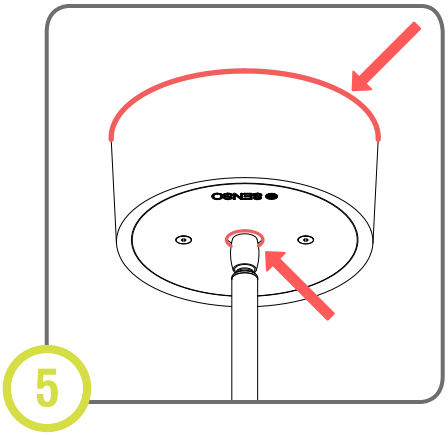

Apply silicone between ceiling and canopy. Apply silicone to seal the hole above the swivel.

PROUD MEMBER OF IALD LIRC
MADE IN CANADA

403-216-7043 | info@sensolighting.com